Die Trompete

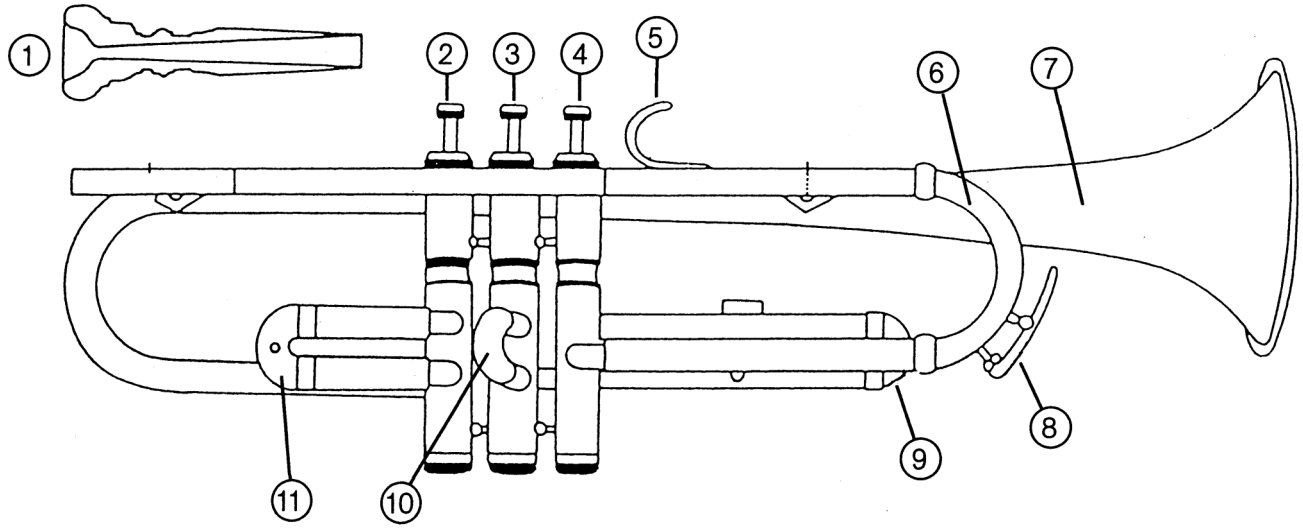

Fingerhalter, Stimmbogen, 1. Ventil, Kesselmundstück, Wasserklappe, 2. Ventilzug, Stürze (Schallbecher), 3. Ventil, 1. Ventilzug, 2. Ventil, 3. Ventilzug

Aufgabe 1: Ordne die gegebenen 11 Begriffe dem Instrument zu.

1) _____ **7)** _____

2) _____ **8)** _____

3) _____ **9)** _____

4) _____ **10)** _____

5) _____ **11)** _____

6) _____

Aufgabe 2: Zeichne den Luftstrom im Inneren des Instruments ein.

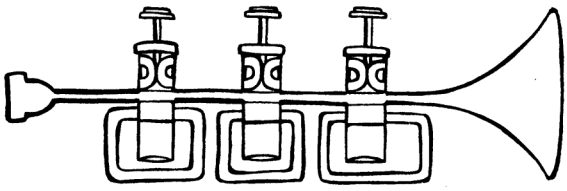

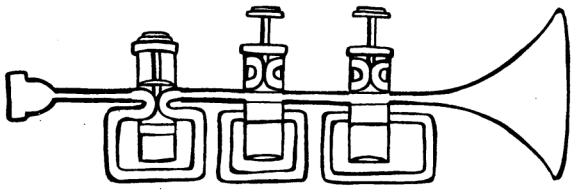

classtests.com

Die Trompete (Lösung)

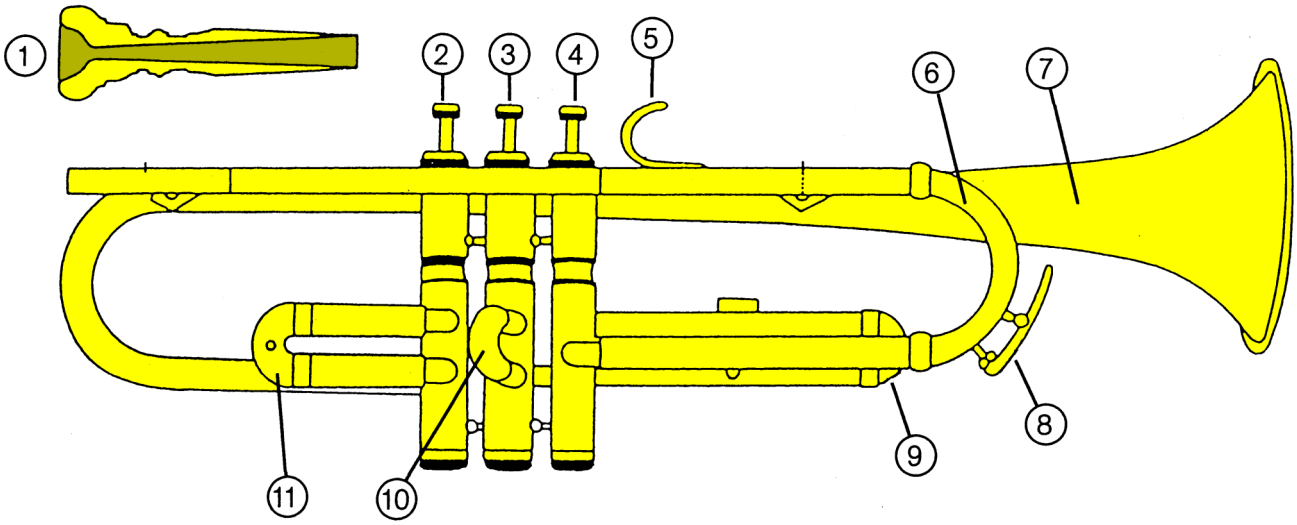

1) Kesselmundstück
2) 1. Ventil
3) 2. Ventil
4) 3. Ventil
5) Fingerhalter
6) Stimmbogen
7) Stürze (Schallbecher)
8) Wasserklappe
9) 3. Ventilzug
10) 2. Ventilzug
11) 1. Ventilzug

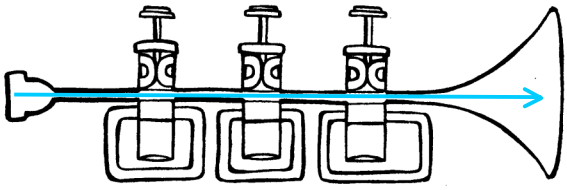

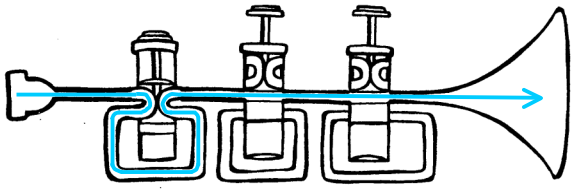

Die Trompete ist ein Blechblasinstrument aus Messing oder Neusilber mit hohem, starkem Ton. Ursprünglich konnte man auf der Trompete durch Veränderung der Lippenspannung nur Naturtöne spielen, jedoch nicht alle Töne einer Tonleiter.

Das änderte sich mit der Einführung der Ventile. Die Ventile schalten zusätzliche Rohrstücke ein, vergrößern dadurch die Gesamtlänge der Luftsäule und erniedrigen den jeweiligen Naturton und zwar

das 1. Ventil um einen Ganzton,

das 2. Ventil um einen Halbton

und das 3. Ventil um anderthalb Töne.

classtests.com

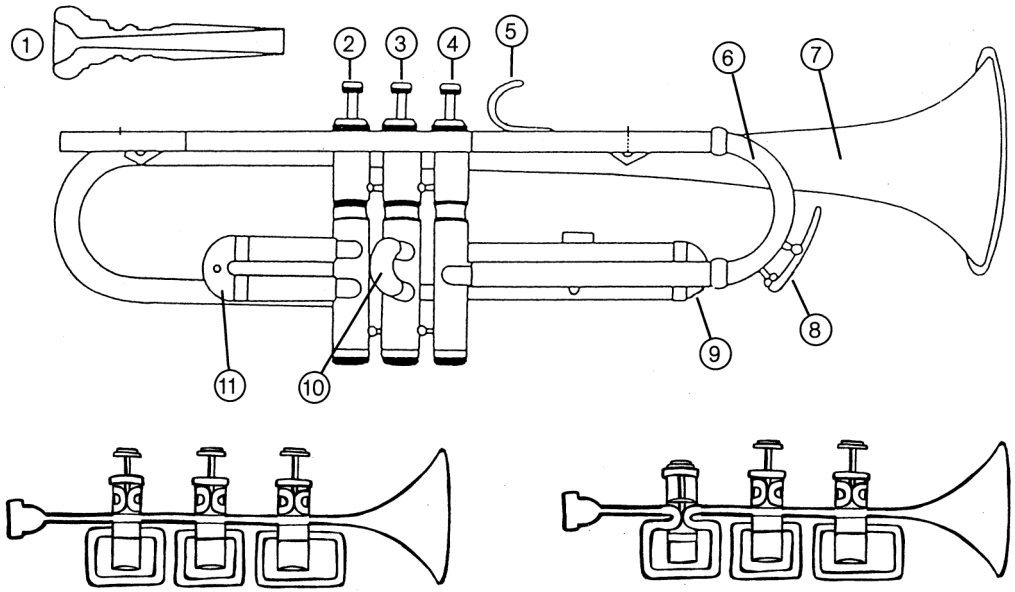

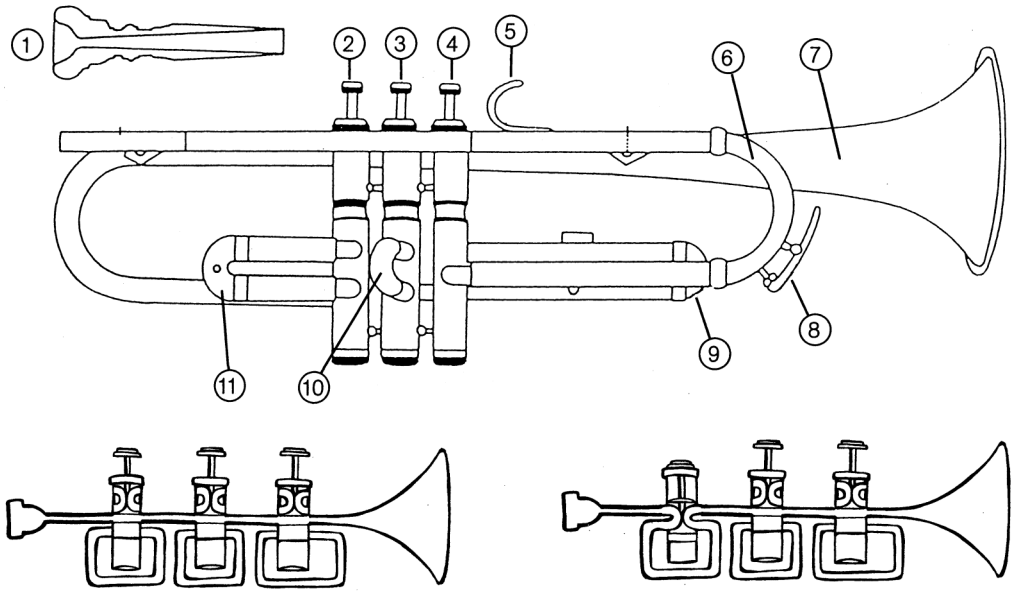

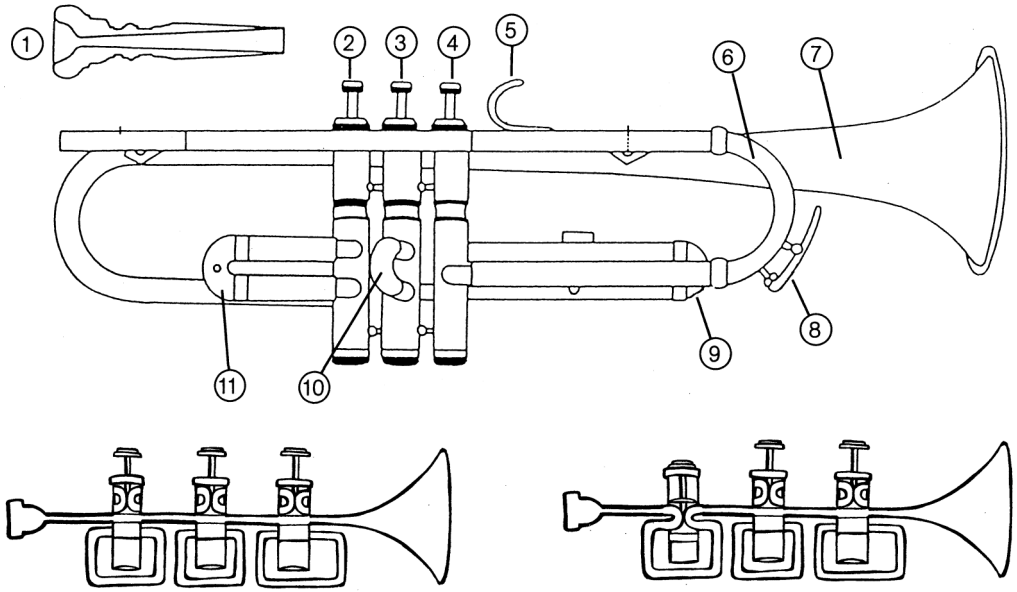

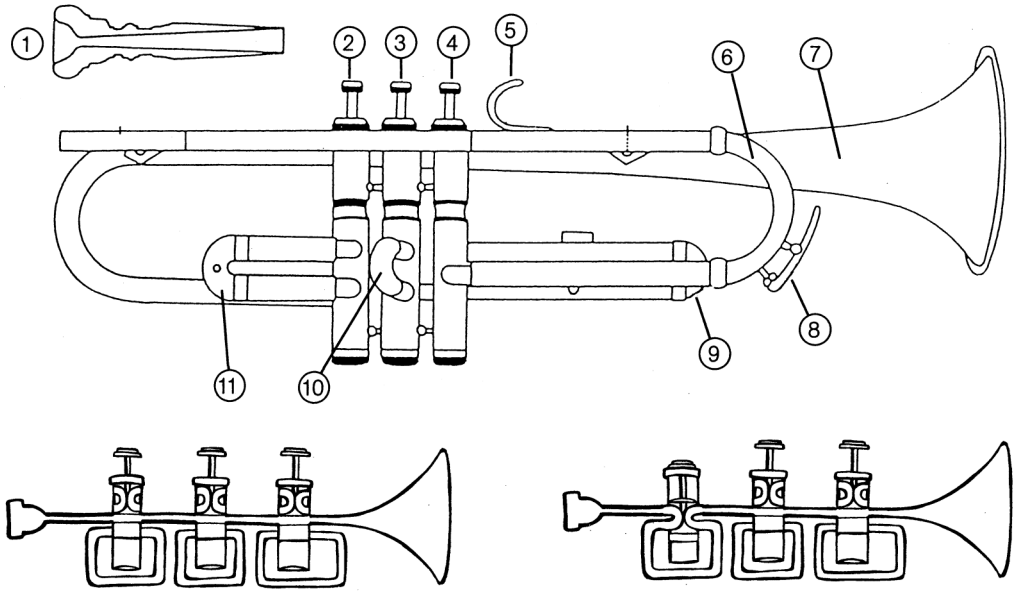

classtests.com